NORGE

(12) UTDRAG

(19) NO (21) 19994956 (13) L

(51) Int Cl[7] A 47 K 11/03

Patentstyret

(21) Søknadsnr	19994956	(86) Int. inng. dag og søknadsnummer	
(22) Inng. dag	1999.10.12		
(24) Løpedag	1999.10.12	(85) Videreføringsdag	
(41) Alm. tilgj.	2001.04.17	(30) Prioritet	Ingen

(71) Søker Vestfold Plastindustri AS, Haugan Industriområde, 3158 Andebu, NO
(72) Oppfinner Anders Skjeggerød, 3158 Andebu, NO
(74) Fullmektig Bryns Zacco AS, 0106 Oslo

(54) Benevnelse **Anordning for mating av bark til en komposteringsenhet**

(57) Sammendrag
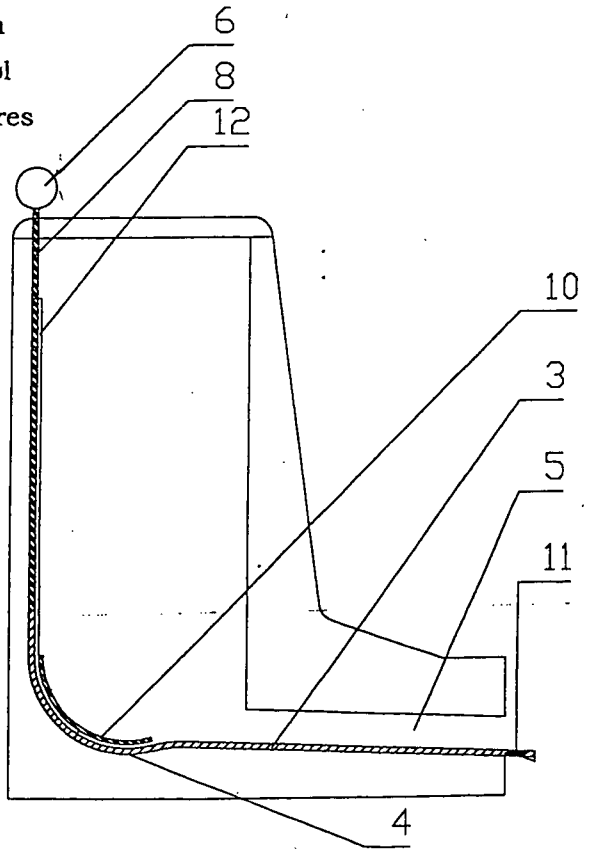
Manuell barkmater tiltenkt brukt i sammenheng med komposteringsenheter karakterisert ved at en matetunge (3) av ett fleksibelt materiale skifter fra vertikal til horisontal stilling når denne treffer bunnen (4) i beholderen, matetungen (3) vil dermed dra med seg bark ut gjennom barkmating-spalten (5) samtidig som den dytter ut foranliggende bark, barken vil ikke følge med tilbake da ovenforliggende bark vil virke som mothold. Dette vil gi en forholdsvis nøyaktig dosering samtidig som man ungår søl av bark og finstøv i rommet da hele operasjonen kan utføres med toalettlokket (7) lukket.