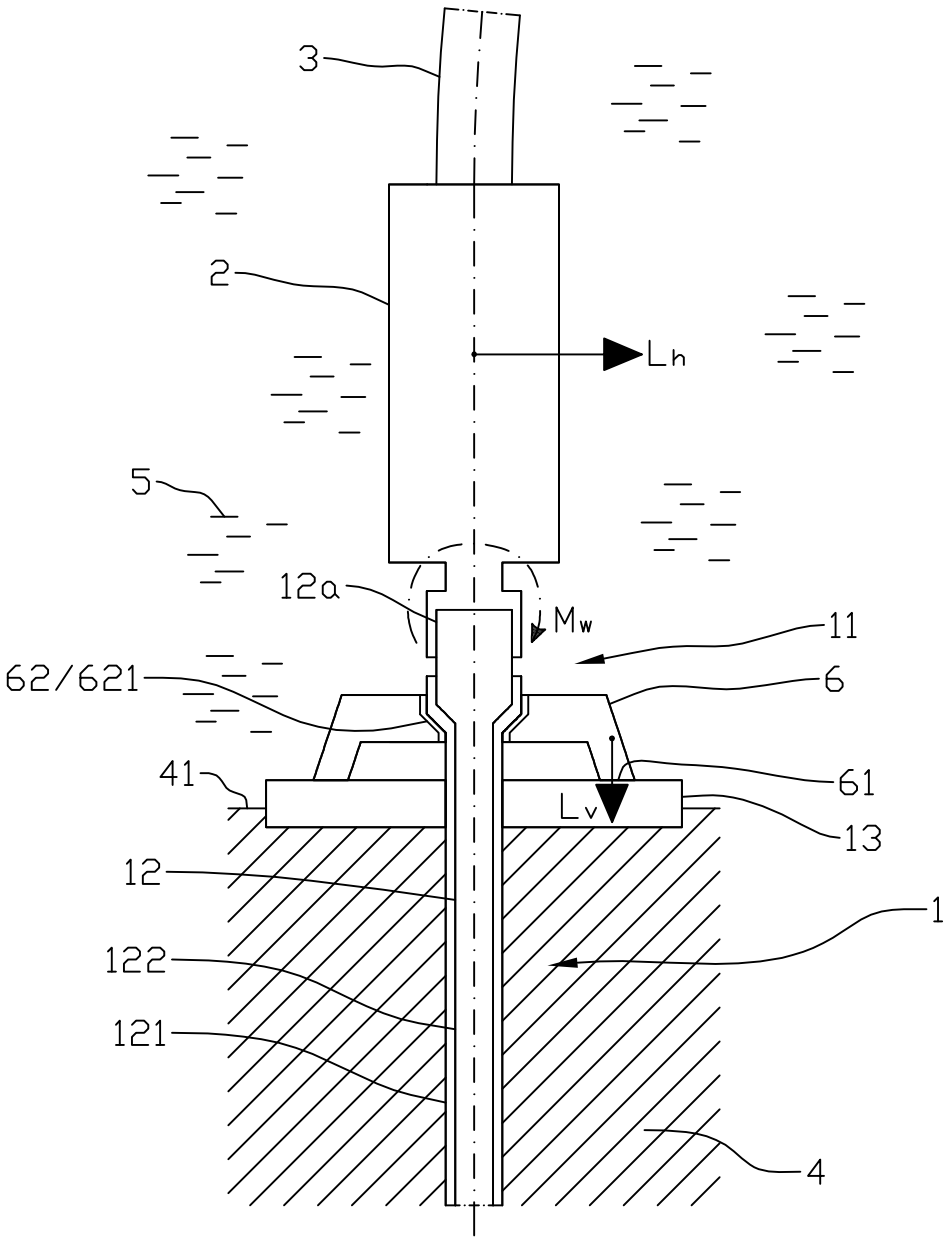
3
2
Lh
5
12a
Mw
11
62/621
6
41
61
Lv
13
12
1
122
121
4

Fig. 1

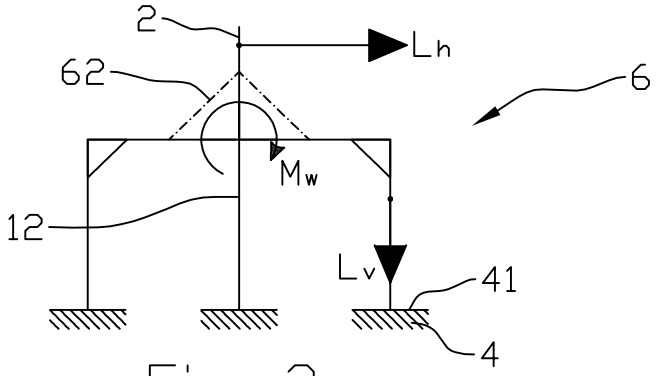
2
Lh
62
6
Mw
12
Lv
41
4

Fig. 2

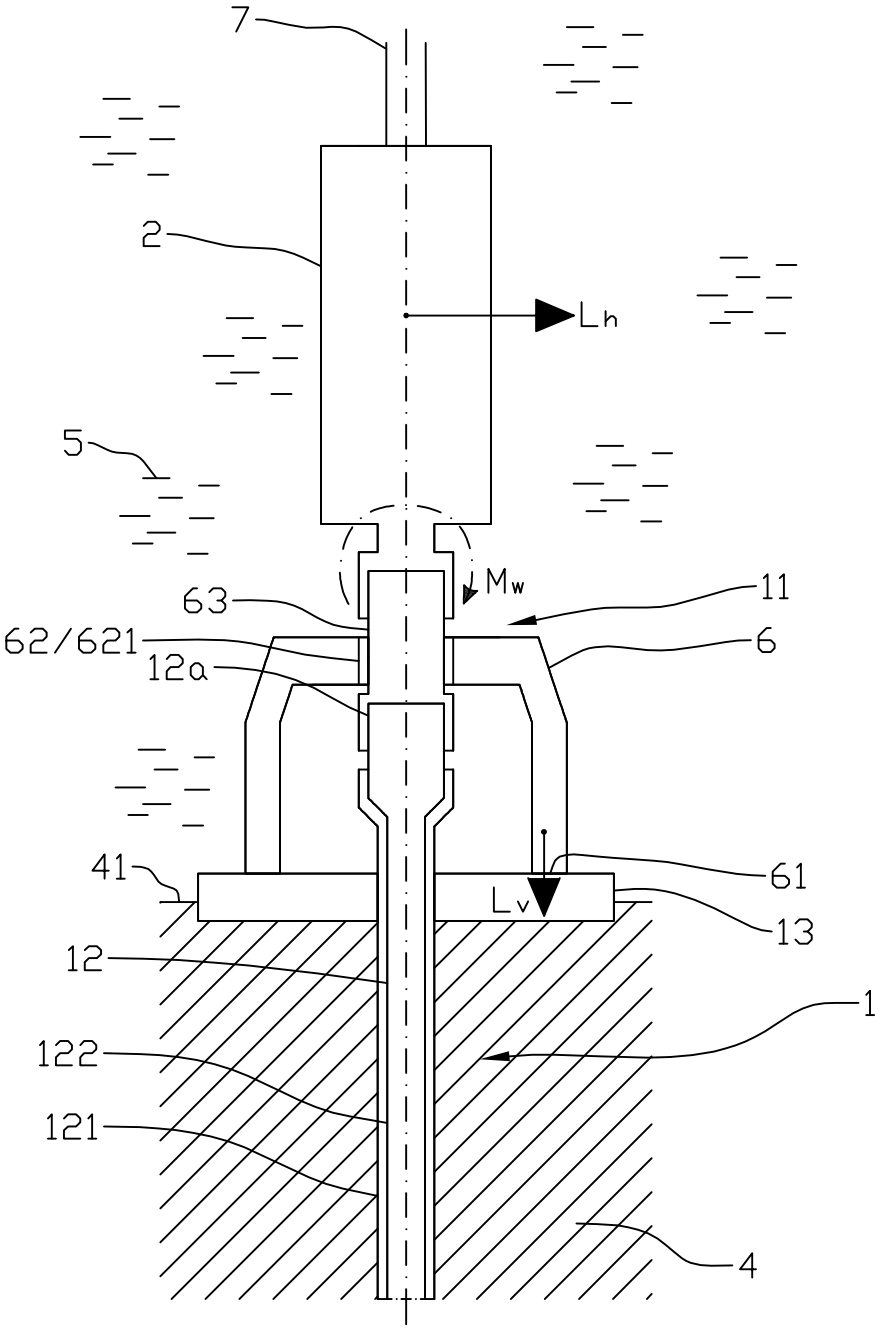

Fig. 3